PIONOWY ZBIORNIK RETENCYJNY O POJEMNOŚCI150 M3

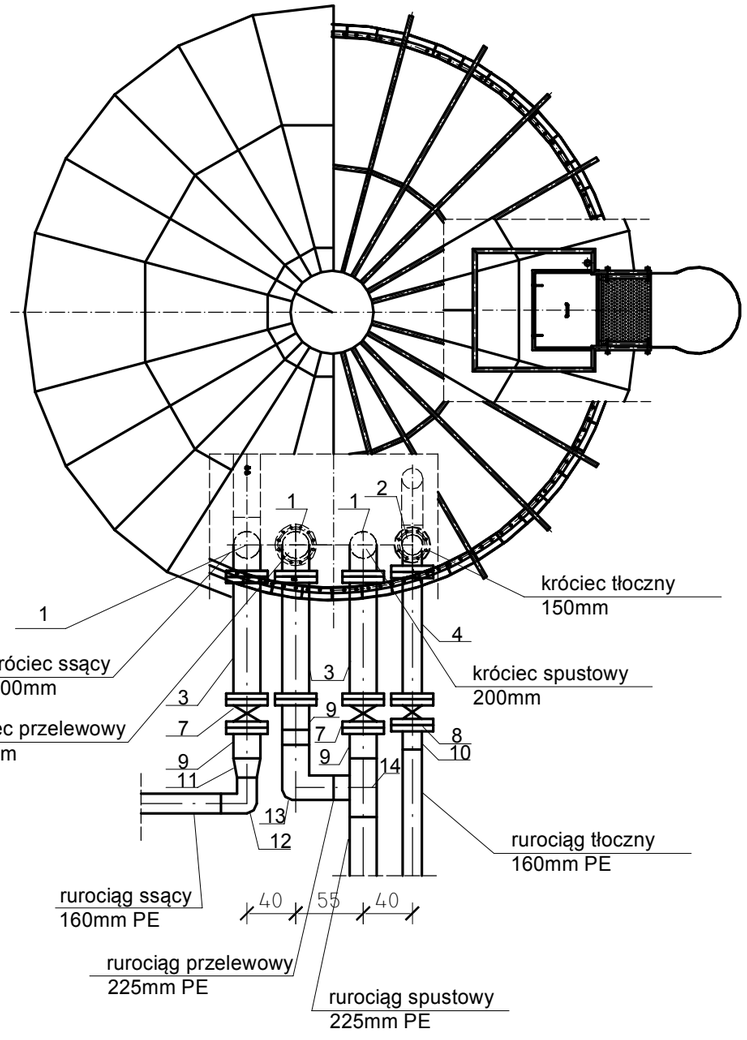

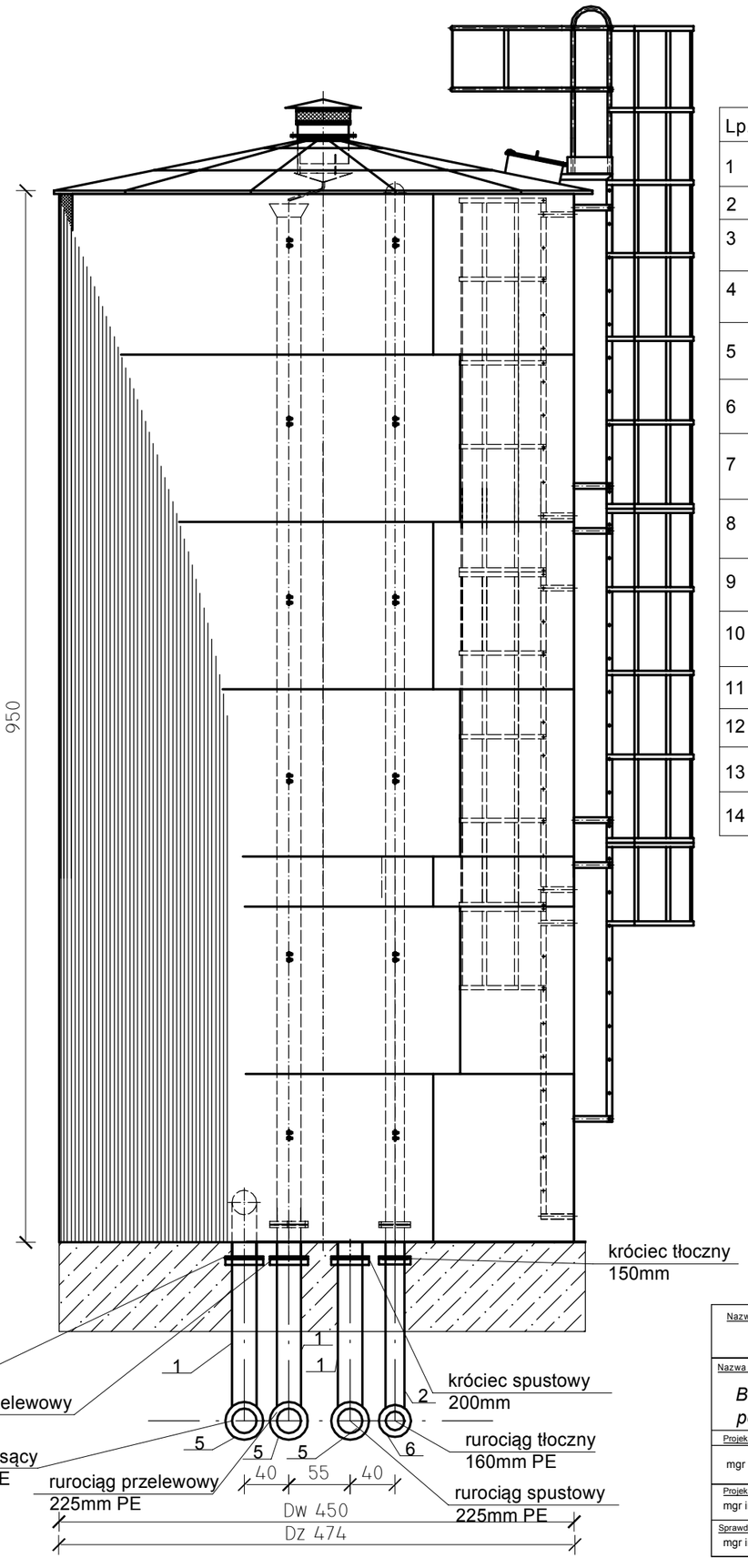

Lp.	Wyszczególnienie	Ilość	Materiał
1	Króciec dwukołnierzowy FF dn200 dł. dostosować do warunków	3	żeliwo sferoidalne
2	Króciec dwukołnierzowy FF dn150	1	żeliwo sferoidalne
3	Króciec dwukołnierzowy FF dn200 L=100cm	3	żeliwo sferoidalne
4	Króciec dwukołnierzowy FF dn150 L=100cm	1	żeliwo sferoidalne
5	Kolano 90 st. dn 200 kołnierzowe ze stopką	3	żeliwo sferoidalne
6	Kolano 90 st. dn 150 kołnierzowe ze stopką	1	żeliwo sferoidalne
7	Zasuwa konierzowa dn200 PN10 ze skrzynką uliczną	2	żeliwo
8	Zasuwa konierzowa dn150 PN10 ze skrzynką uliczną	1	żeliwo
9	Tuleja kołnierzowa dn225 zluźnym kołnierzem dn200	3	PE100 SDR17
10	Tuleja kołnierzowa dn160 zluźnym kołnierzem dn150	1	PE100 SDR17
11	Redukcja 225/160	1	PE100 SDR17
12	Kolano 90 st. 160mm	1	PE100 SDR17
13	Kolano 90 st. 225mm	1	PE100 SDR17
14	Trójnik 225/225	1	PE100 SDR17

Uwaga:

- Zbiornik stalowy monolityczny spawany, wykonanie ze stali węglowej, z zabezpieczeniem antykorozyjnym poprzez lakierowanie.
- Przewody wewnątrz zbiornika wykonuje producent zbiornika jako komplet ze zbiornikiem. Przewody te wykonane mają być z PE 100 SRD17 PN10.
- Rzędne rurociągów i wymiary dostosować do istniejących warunków

Nazwa rysunku: ZBIORNIK RETENCYJNY

Nr rysunku: T-1

Nazwa obiektu: *Budowa zbiornika retencyjnego o poj. 150m3 na ujęciu wód podziemnych w Marzęcinie*

Skala: 1:50

Projektował:	Specjalność:	Nr uprawnień:	Podpis:	Data:
mgr inż. D.ŚLIZ	INSTAL.-INŻ.	KL - 178/90		03.2023 r.
Projektował: mgr inż. R.OLEWIŃSKI	INSTALACYJNA	KL-55/02		03.2023 r.
Sprawdzający: mgr inż. B.OLEWIŃSKA	INSTALACYJNA	KL-21/01		03.2023r.

Stadium: PAB

Firma: **PROENCO** ul. Warszawska 30/10 25-312 Kielce